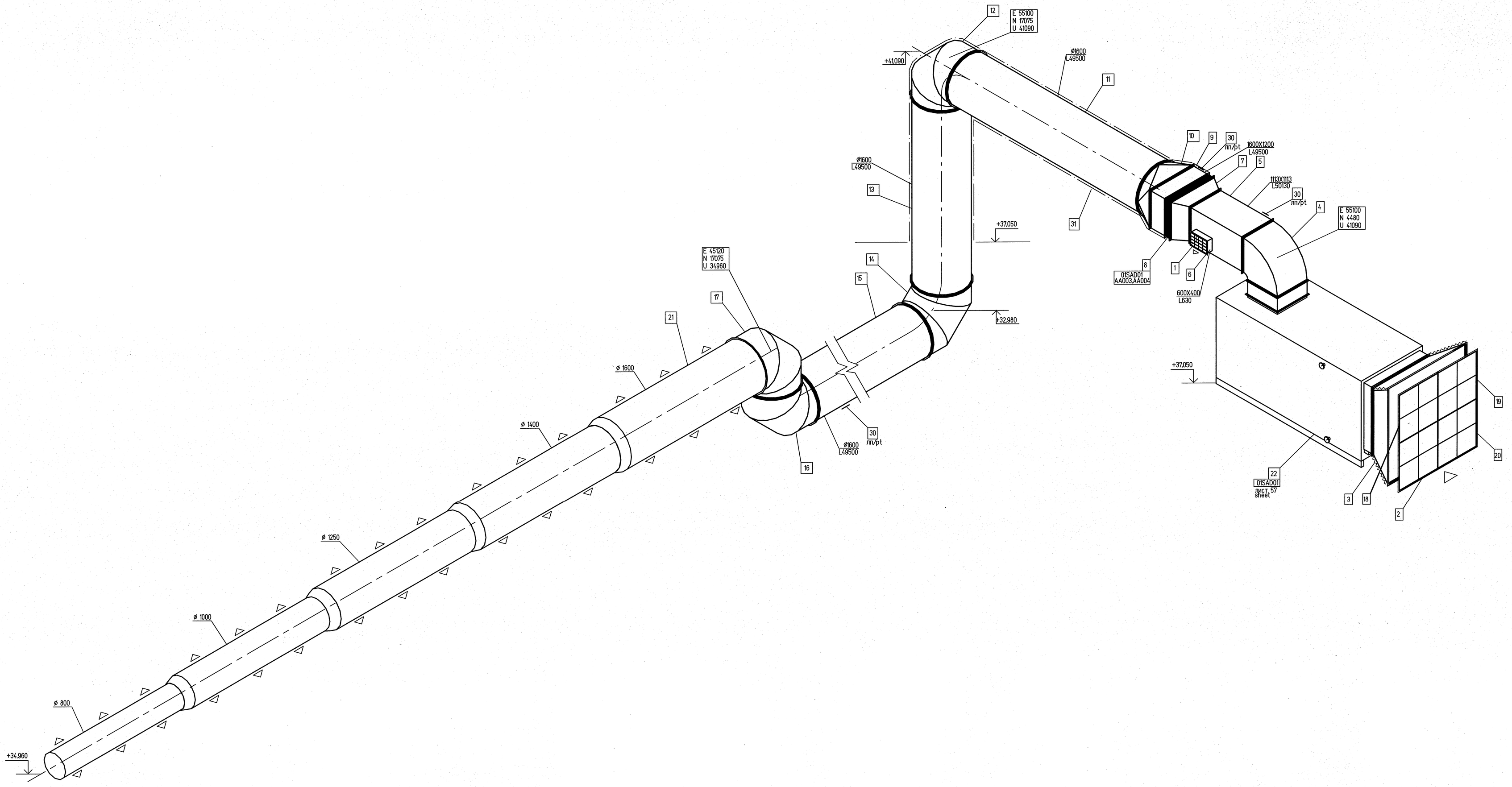

Статус документа/DOCUMENT STATUS:					
5					
4					
3					
2					
1	Доработка решений/Adaptation of solutions				03.15
Изм. Rev.	Описание Description	Разработал Prepared	Проверил Checked	Утвердил Approved	Дата Date

Заказчик Customer: ОАО «Э.ОН Россия» E.ON Russia OJSC

Подрядчик Contractor: ЗАО «Энергопроект» Energoproekt CJSC

Наименование проекта Project title: Строительство 3-го энергоблока на базе ПСУ-800 филиала "Березовская ГРЭС" ОАО "Э.ОН Россия"
Construction of the 3-rd power unit based on STU-800 of the branch Berezovskaya GRES of JSC E.ON Russia

	Фамилия Name	Подпись Sign.	Дата Date
Разработал Prepared	Андрейченко Andrejchenko		03.15
Проверил Checked	Кожина Kozhina		03.15
Н.контр. N.Control	Сорокина Sorokina		03.15
Утвердил Approved	Сиренко Sirenko		03.15

ID-Поставщика Contractor ID: BG3-01UEC-SAC-HV-11-25-009

KKS: 01UEC-SAC

Наименование документа/Document title:
Узел приема топлива.
Вентиляция кабельных помещений.
Схема системы 01SAD01
Fuel intake facility.
Cable rooms ventilation.
Diagram of system 01SAD01

Субконтрактор Subcontractor: ЗАРУБЕЖЭНЕРГОПРОЕКТ ОСНОВАН В 1962 ГОДУ

Субподрядчик Subcontractor: ОТКРЫТОЕ АКЦИОНЕРНОЕ ОБЩЕСТВО ИНСТИТУТ ТЕПЛОЭЛЕКТРОПРОЕКТ МОСКВА

Лист Sheet	9	Листов of Sheets	1
Стадия Stage	P		
Формат Format	A1		

Инв. №подл./Original inventory №455

Данный чертеж не подлежит копированию или передаче другим организациям или лицам без разрешения ОАО "Зарубежэнергопроект"
Copying of this drawing or giving it to other organizations or persons without Zarubezhenergoproekt OJSC permission is forbidden

Формат A1

Согласовано

113ЕЗА-31UEC-455-HV_изм.1_№55-14

Инв. № подл.	Подп. и дата	Взам. инв. №
591	20.05.15	